راهنمای نصب
گوشـــی تصویری ۱۲۸۶

راهنمای سیستم تصویری

قبل از نصب سیستم این دفترچه را با دقت بخوانید و از دستورالعملهای ارائه شده پیروی نمایید. در دفترچه راهنما طریقه نصب، استفاده و نگهداری از سیستم به صورت ساده توضیح داده شده است.

قسمتهای دستگاه تصویری		
مانیتور	✓	۱عدد
دسته گوشی	✓	۱عدد
پیچ نصب پایه کفه به مانیتور	✓	۱عدد
پایه کفه	✓	۱عدد
پیچ ورولپلاک	✓	۲عدد
صفحه جلوی درب و وسایل نصب		۱عدد
قفل زنجیری و وسایل نصب		۱عدد
منبع تغذیه		۱عدد

از نصب گوشی در موارد زیر جداً خودداری فرمائید:

۱- در نزدیکی یا در بالای لوازم حرارتی مانند بخاری و رادیاتور شوفاژ و هرگونه وسیله حرارت زا.
۲- درنزدیکی لوازم رطوبت زا.
۳- روبروی نور شدید مانند روبروی پنجره و رو به آفتاب.
۴- در نزدیکی وسایل برقی و مولد نویز مانند یخچال و تلویزیون و.....(فاصله مجاز حداقل یک متر).
۵- نصب دم دری در مناطق کاملا تاریک و با آلودگی صوتی.

طریقه نصب و استفاده از گوشی تصویری

۱- محل نصب گوشی را مشخص نمایید.
۲- جهت جلوگیری از قطع شدن سیم، پایه را بر روی قوطی (مطابق شکل) نصب نموده و سیم‌های ترمینال را از کنار پایه عبور دهید.
۳- پس از اتصال سیم های پشت گوشی، دستگاه را روی پایه کفه قرار دهید و به آرامی پائین بکشید، سپس پیچ را داخل سوراخ بالای کفه قرار دهید و با پیچ گوشتی در جهت عقربه های ساعت آنرا بچرخانید، بطوریکه گوشی در جای خود محکم شود.
۴- بند دسته گوشی را به دستگاه وصل کنید.

۵- دو شاخه برق AC را به پریز وصل کنید.
۶- کلید (ON / OFF) دستگاه را در حالت ON قرار دهید، دستگاه روشن می شود حالا الکترویک را تجربه کنید.
۷- با استفاده از ولوم (🔊) می توانید شدت صدای زنگ را کنترل نمائید.
۸- با استفاده از ولوم (☼) شدت نور صفحه نشان دهنده را کنترل نمائید.
۹- با استفاده از دکمه تصویر (📷) بر روی گوشی، امکان مشاهده تصویر بیرون فراهم می گردد.
۱۰- با فشردن دکمه قفل بازکن (⊂⊃) درب ورودی باز می شود.
۱۱- با استفاده از ولوم COLOR می توانید میزان رنگ صفحه نمایشگر را تنظیم نمائید.(محصولات رنگی)

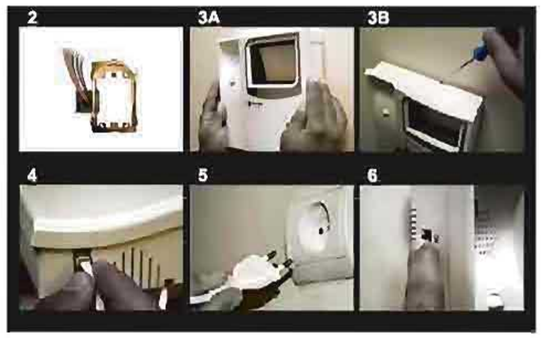

نحوه سیم بندی و ارتباط با دم دری

برای انتقال تصویر، سیم‌بندی و جنس سیم به نکات زیر توجه فرمائید:
۱- در ساختمانهای کمتر از ۷ واحد ، می توان به جز سیم رنگ برای تمام گوشیها از کابل اشتراکی استفاده کرد.
۲- در ساختمانهای بیش از ۷ واحد، برای کیفیت بهتر تصویر، احتیاج به نصب سوئیچر می باشد و باید از هر واحد تا سوئیچر به طور مستقیم و مستقل سیم کشی شود.
۳- از سیم های یک تکه و یکدست برای سیم کشی استفاده گردد.
۴- از پیچیدن سیمهای اضافی خیلی بلند در پشت گوشی یا دم دری جداً خودداری نمائید.
۵- از کابلی استفاده شود که سیم های اضافی در آن وجود نداشته باشد.(فقط ۲ یا ۳ رشته به عنوان رزرو ضروری می باشد)
۶- در هنگام تبدیل سیم‌کشی صوتی به تصویری و تعویض و تبدیل دربازکن صوتی به تصویری ایده‌آل آن است که سیم کشی جدید و با سیم ۰/۶ فویلدار انجام شود.

نصب دم دری

۱- جهت افزایش طول عمردستگاه، حتی‌الامکان در معرض مستقیم آفتاب و بارش برف و باران نباشد.
۲- قوم عایق بندی بین بدنه دم دری و دیوار بطـوری نصب گردد که هیچگـونه گردو غبار و رطوبت به داخل آن نفوذ نکند.
۳- سیم های ارتباطی تحت فشار و کشش نباشد.
۴- پتانسیومتر پشت باکس دم دری جهت افزایش یا کاهش صدا تنظیم گردد.
۵- در هنگام شستشوی اطراف دم دری، از ریختن آب بصورت مستقیم بر روی دم دری جداً خودداری فرمائید.
۶- باتوجه به اینکـه فاصله استاندارد دوربین از زمین ۱۴۵ سـانتیمتر می‌باشد، محل مناسب نصب صفحه جلوی درب را مشخص نمایید و قوطی دم دری رادرمحل مورد نظر قرار دهید.

مولفیت استاندارد

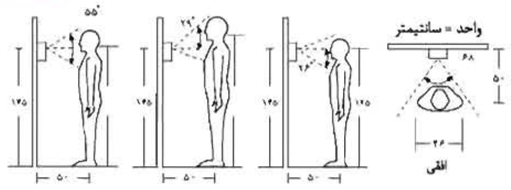

۷- پیچ تنظیم دوربین را تا حدی باز کنید که دوربین حرکت نماید. سپس زاویه دوربین را با توجه به تصویر (بالا - چپ) تنظیم نموده و پیچ را محکم نمائید.

مواردی که گوشی را از گارانتی خارج می کند

۱- ضربه و شکـستگی.
۲- بازشدن پلمب گوشی تصویری و دم دری و کل مجموعه.
۳- بستن گوشی الکترویک در مجموعه‌ی غیر از الکترویک.
۴- قرار دادن قطعات الکترونیکی دیگر بدلیل افزایش کیفیت صدا و ... .
۵- اضافه کردن پنل زنگ جدید بدون هماهنگی با نماینده شرکت.
۶- تبدیل دم دری صوتی به تصویری (با داشتن دم دری صوتی و قرار دادن دوربین و تبدیل به تصویری).
۷- آسیب در اثراتصالی سیم کشی.
۸- تعویض قطعات و تعمیر آن توسط افراد غیر مجاز.
۹- موارد نوسانات برق و صاعقه.
۱۰- استفاده از ترانس های متفرقه و غیر از ترانس اصلی شرکت الکترویک.

مواردی که باعث ایجاد اختلال در سیستم می شود

۱- انتقال برق ۲۲۰ یا تلفن از سیم های آزاد موجود در کابل دربازکن.
۲- وجود سیم کشی قدیمی.
۳- استفاده از سیم های منقطع و پیچیده شدن کابل به دور خود در مسیر.
۴- عدم استفاده از سوئیچر در تعداد واحدهای بالا (وجود سوئیچر باعث بالا رفتن کیفیت صدا و تصویردرتعداد ۷ واحد به بالا می شود).
۵- عدم وجود سیم رزرو در کابل دربازکن، برای اختلالات احتمالی سیم کشی.
۶- تغذیه گوشی داخل واحدها تا آنجا که امکان دارد مشترک با برق یخچال و لوازم دارای موتور دور مانند آسانسور و پمپ آب و...نباشد.
۷- کیفیت مطلوب تصویر به فاصله مانیتور و دوربین و نوع سیم بستگی دارد، بنابراین نوع سیم رابا توجه به فاصله انتخاب کنید (۰/۵ یا ۰/۶ فویلدار)
۸- در مواردی که از هر واحد کابل جداگانه کشیده شده باشد، استفاده از سوئیچر آنالوگ پیشنهاد می گردد.
۹- جوشکاری جلوی دوربین ممنوع می باشد .

شیت صفحات داخلی

۷- در هنگام نصب سرسیمها در زیر ترمینال مورد نظر، حتی الامکان قلع اندود شوند.
۸- در اتصال دو رشته سیم جدا از هم به جای چسب برق (لنت) بهتر است که از وارنیش حرارتی استفاده گردد.
۹- از اتصال سیم های اضافی غیر از دربازکن مانند برق ۲۲۰ ولت یا تلفن یا ... در یک دسته کابل جداً خودداری فرمائید.
۱۰- قبل از روشن کردن سیستم ابتدا تمام گوشی‌ها و دم دری را متصل و از صحت اتصال و آزاد نبودن هیچ سیمی و عدم اتصالی در سیم کشی اطمینان حاصل نمائید. سپس سیستم را روشن و آنرا امتحان کنید.
۱۱- ازکندن روکش سیم های اضافی و آزادگذاشتن آنها جداً خودداری فرمائید.
۱۲- جهت جلوگیری از نویز حتی الامکان سیم برق ۲۲۰ و سیم انتقال تصویر از یک خط و می عبور نکند.
۱۳- محل نصب مانیتور در نزدیکی پریز برق انتخاب شود.
۱۴- کیفیت مطلوب تصویر به فاصله مانیتور و دوربین و نوع سیم بستگی دارد. بنابر این نوع سیم را با توجه به فاصله و از نوع فویلدار انتخاب کنید.

فاصله	نوع سیم
۳۰ متر	0/65 mm
۱۲۰ متر	1 mm
۲۰۰ متر	2 mm

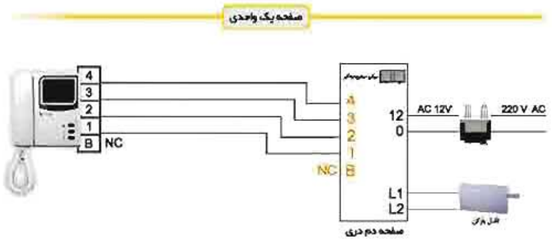

با بستن سیمهای میکروسویچ داخل پنل دم دری به یکی از شستی‌ها (نگهبان) در صورتی که فردی پنل دم دری را باز کرد میکروسویچ دزدگیر فعال شده و زنگ واحد مورد نظر به صدا در خواهد آمد.

(با اتصال این دو سیم به ترمینالهای ۲ و ۴ پس از باز کردن دم دری زنگ کلیه واحدها بصدا درخواهد آمد.)

در صفحه یک واحدی ۴ رشته سیم کافی بوده و ترمینال B بلا استفاده خواهد ماند.

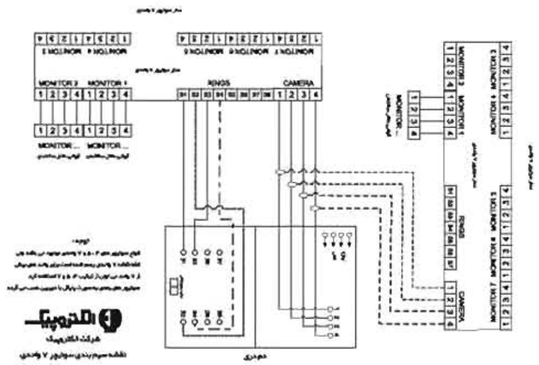

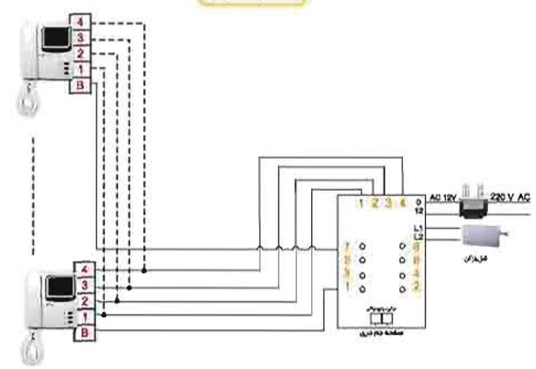

نمایشگر رنگی و سیاه و سفید گوشی تصویری مدل ۱۲۸۶

مشخصات دوربین سیاه‌وسفید	Camera Specifications
سنسور تصویر	1/3 inch, 320 k pixels B/W image Sensor CCD
تعداد خطوط افقی و عمودی	H512 x V581
سیگنال تصویر	CCIR
فرکانس افقی و عمودی	H:15.825 KHZ ±1% V:50HZ ±1%
ولتاژ تغذیه	12VDC ± 10%
جریان مصرفی	Max.150 mA (AT DC 12V)
زاویه لنز	H=82°or 74°(DEG) V=47°or 55°(DEG) OA=78°or 92°(DEG)

مشخصات نمایشگر	CRT Specifications
اندازه صفحه نمایشگر	4-inch flat CRT W81 x H59 x D101
فرکانس	CCIR H:15.625 KHZ, V:50 HZ
توان مصرفی	4.5 W
ولتاژ تغذیه	12 VDC

مشخصات دوربین رنگی	Camera Specifications
سنسور تصویر	1/4" or 1/3" SUPERHAD CCD 320K (SONY)
تعداد خطوط افقی و عمودی	512(H) x 581(V)
سیگنال تصویر	PAL
فرکانس افقی و عمودی	H:15.625 KHZ ± 1% V:50HZ ± 1%
ولتاژ تغذیه	Regulated DC 12V ± 10%
جریان مصرفی	Max 140 mA (AT DC 12V)
زاویه لنز	H=82 or 74 (DEG) V=47 or 55 (DEG) OA=78 or 92 (DEG)

مشخصات TFT ۳/۵ اینچ	3.5" TFT Specifications
اندازه صفحه نمایشگر	3.5" flat
توان مصرفی	1.5 W
ولتاژ تغذیه	12 V, 110 mA
Display resolution	320 (W) x 240 (H)
Dot pitch (mm)	0.219 (W) X 0.219 (H)
Color configuration	RGB Stripe

مشخصات TFT ۴ اینچ	4" TFT Specifications
اندازه صفحه نمایشگر	4" flat
توان مصرفی	کمتر از 2 W
ولتاژ تغذیه	12 VDC , 130 mA
Display resolution	480(W) x 234(H)
Dot pitch (mm)	0.171 (W) x 0.284 (H)
Color configuration	R.G.B delta